Dane aktualne na dzień: 26-11-2026 14:14

Link do produktu: https://www.dantom.com.pl/elektrozaczep-1411-rewersyjny-waski-p-75.html

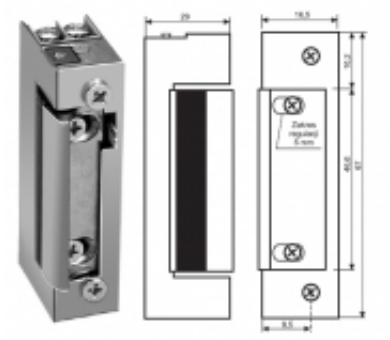

ELEKTROZACZEP 1411 REWERSYJNY WĄSKI

Cena brutto	**118,08 zł**
Cena netto	**96,00 zł**
Dostępność	**Dostępny**
Czas wysyłki	**24 godziny**
Producent	**LOCKPOL**

Opis produktu

ELEKTROZACZEP 1411 12V DC REWERSYJN

- Uniwersalny (lewy/prawy)
- Symetryczny
- Wysokość 67 mm, szerokość 16,5 mm przeznaczony do stosowania w wąskich profilach
- Rewersyjny NO
- Rozstaw śrub montażowych 52,5 mm.
- Regulacja języka w zakresie 4 mm.
- Modele do pracy ciągłej
- Niski pobór prądu
- Temperatura pracy dla elektrozaczepów rewersyjnych wynosi 60^0C
- Trwałość: 200 000 cykli
- Kategoria użytkowania - klasa 3 - odpowiednie do budynków publicznych
- Certyfikat PN-EN 14846:2010

Elektrozaczepy serii 1400

Model		Wyłącznik	Pamięć
Standard	Rewersyjny		
1410	1411		
1420	-	ɣ	
1433	-		ɣ
1443	-	ɣ	ɣ

Napięcie nominalne (V)	12-24V AC/DC	12VDC rewersyjny
Tolerancja (%)	± 5%	
Praca ciągła		100%
Oporność (Ω)	20	40
Pobór prądu DC (mA)	12V / 600 24V / 1100	12V/ 300
Pobór prądu AC (mA)	12V / 500 24V / 1000	-
Dopuszczalny nacisk wstępny	10	10

DC (N)		
Dopuszczalny nacisk wstępny AC (N)	90	-